Manual de instalación

TP-S-855CRH

Vive Comfort
P.O. Box 3377
Springfield, MO 65804
Toll Free : 888-776-1427
Web: www.vivecomfort.com
Hours of Operation: M-F 9AM - 6PM Eastern

Guía de aplicación del termostato

Descripción	
Calefacción de gas o aceite	Sí
Horno eléctrico	SÍ
Bomba de calor (sin calor auxiliar o de emergencia)	Sí
Bomba de calor (con calor auxiliar o de emergencia)	SÍ
Sistemas de etapas múltiples	Si
Sistemas solamente de calefacción	SÍ
Sistemas solamente de enfriar	SÍ
Millivoltio	Sí
Sensor remoto cableado	SÍ
Cualquier sistema HVAC de hasta 3H/2C con humidificador controlado de bajo voltaje.	SÍ
Cualquier sistema HVAC de hasta 3H/2C con deshumidificador controlado de bajo voltaje.	SÍ

Índice — Página

Consejos de instalación 2-4
Referencia rápida del termostato 5-8
Cableado 9-10
Diagramas de cableado 11-14
Menú de configuración del técnico 15-33
Ajuste de la humedad 34-36
Programación 37-44
Características 45
Funcionamiento del sensor remoto 46
Especificaciones 47

Tipo de alimentación

Alimentación con batería
Cableado físico (cable común)
Conexión directa (cable común) con Respaldo de batería

Este producto deberá ser instalado por un técnico capacitado y experimentado.

Lea cuidadosamente estas instrucciones. Podría dañar el producto o provocar una situación peligrosa si no sigue usted estas instrucciones.

Se puede descargar una versión en español de este manual en la página web de la compañía.

® Marca comercial registrada en EUA Patentes pendientes
Copyright © 2019 Todos los derechos reservados.
Rev. 1932

Consejos de instalación

Ubicaciones de muro

El termostato debe ser instalado a aproximadamente 1.2 a 1.5 metros (4 a 5 pies) de altura por encima del piso. Seleccione un área con temperatura media y una buena circulación de aire.

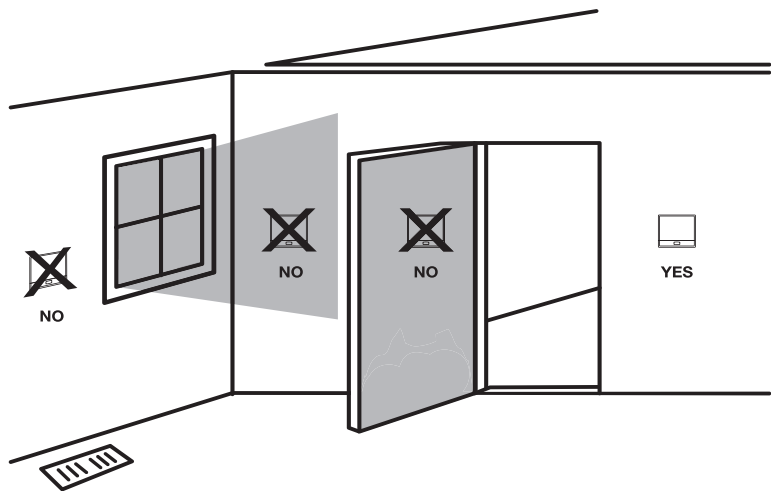

No instale el termostato en sitios:

- Cercanos a ductos de aire caliente o frío
- Con luz solar directa
- Con una pared exterior detrás del termostato
- En áreas que no requieran acondicionamiento
- En donde haya puntos muertos o corrientes de aire (en las esquinas o detrás de las puertas)
- Donde pudiera quedar oculto por chimeneas o tubos

Consejo de instalación

Elija un lugar para la instalación que sea fácil de acceder para el usuario. La temperatura de la ubicación debe ser representativa de la edificación.

Consejos de instalación

Instalación de la sub-base

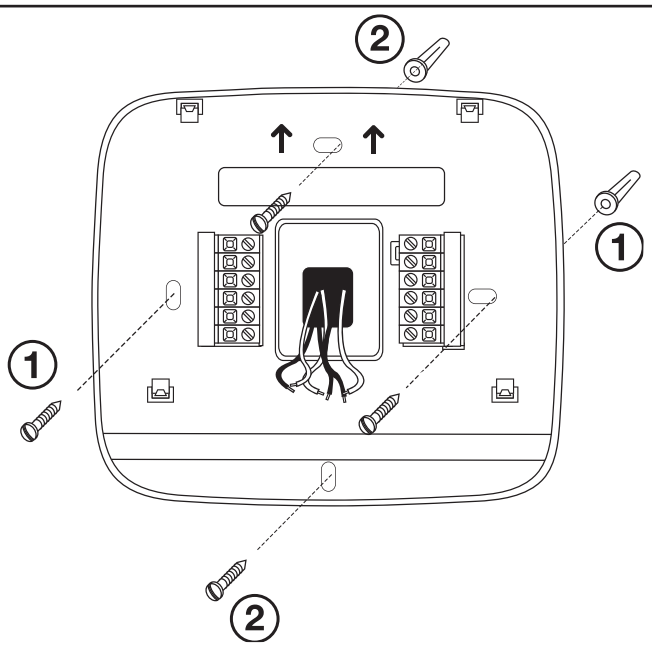

1 Montaje horizontal — Para montaje horizontal, ponga un tornillo a la izquierda y un tornillo a la derecha.

2 Montaje vertical — Para el montaje vertical ponga un tornillo en la parte superior y un tornillo en la parte inferior.

Consejo de instalación: Riesgo eléctrico

Si no se desconecta la alimentación antes de instalar este producto puede causar una descarga eléctrica o daños al equipo.

Aviso de mercurio

Ninguno de nuestros productos contiene mercurio. Sin embargo, si el producto que va a reemplazar contiene mercurio, deséchelo debidamente. La agencia local de manejo de desechos puede darle instrucciones para reciclar y desecharlos debidamente.

Consejos de instalación

Montaje del termostato

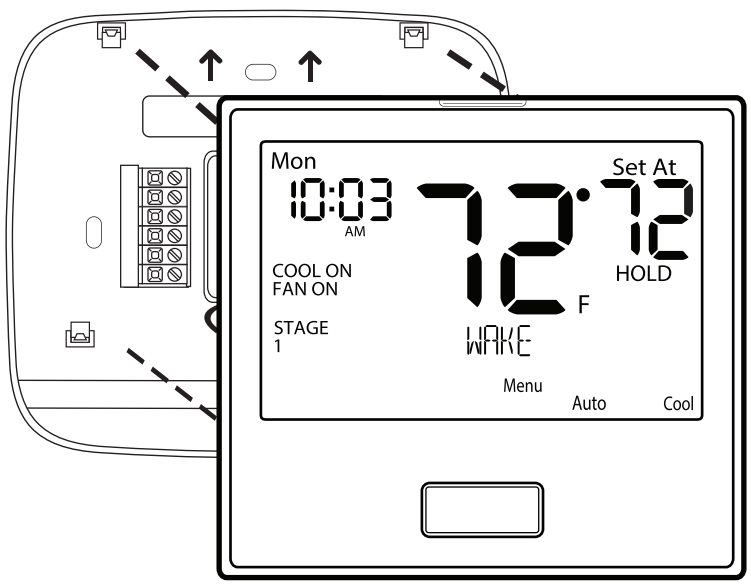

Alinee las 4 lengüetas de la sub-base con las ranuras correspondientes en la parte posterior del termostato, luego empuje suavemente hasta que el termostato se ajuste en su lugar.

Nota: Para asegurar un ajuste sólido entre el termostato y la sub-base:

1. Monte la sub-base sobre una pared plana
2. Utilice los tornillos que se suministran
3. Los sujetadores para tablarroca deben estar a ras con la pared
4. Deben meterse los cables dentro de la pared

Instalación de la batería

Se recomienda la instalación de la batería incluso si el termostato está conectado directamente (la terminal C está conectada). Cuando el termostato esté conectado directamente y las baterías estén instaladas, el termostato activará un retraso del compresor de 5 minutos cuando detecte un corte de energía de la fuente de poder conectada directamente.

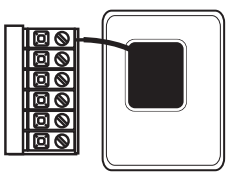

Importante:

Se recomienda usar baterías alcalinas de buena calidad.
Las baterías recargables o de mala calidad no garantizan un tiempo de vida de 1 año.

Para liberar la tapa de la batería, presione el bisel con el dedo en el lado izquierdo y levante la tapa para acceder a las baterías.

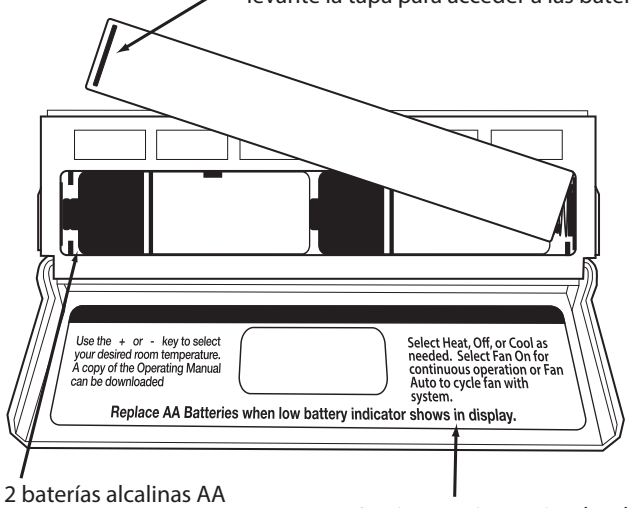

Inserte 2 baterías alcalinas AA (incluidas). Se recomienda usar baterías alcalinas de buena calidad.

Las instrucciones simples de funcionamiento se encuentran en la parte posterior de la tapa de la batería.

Referencia rápida del termostato

Conozca su termostato

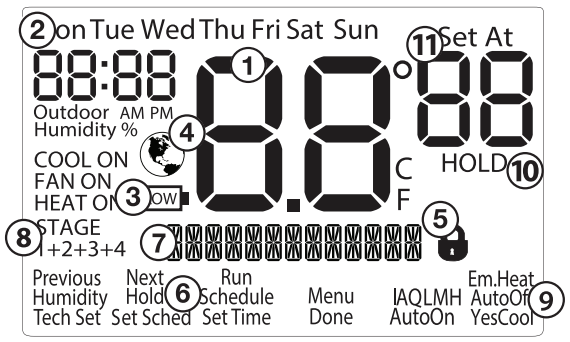

1. **Muestra la temperatura actual de la habitación**
2. **Hora y día de la semana / Sensor / Humedad**
3. **Indicador de batería baja:** Reemplace las baterías cuando aparezca este indicador.
4. **Globo indicador de Eficiencia Energética:** Indica que está tomando decisiones energéticamente eficientes.
5. **Bloqueo del teclado:** Bloquea el termostato
6. **Opciones del Menú del programa:** Muestra opciones diferentes durante la programación.
7. **Programar periodos de tiempo - Residencial:** Utiliza 4 periodos de tiempo: WAKE (DESPERTAR), RETURN (REGRESAR), LEAVE (AUSENTARSE) Y SLEEP (DORMIR). **Comercial:** Utiliza 2 o 4 períodos de tiempo que aparecen en el campo de texto como Ocupado y No ocupado.
8. **Indicadores de etapa:** +1 aparece en la ventana cuando está activa la segunda etapa de aire acondicionado o de calefacción. +2 aparece para la tercera etapa de calefacción.
9. **Indicadores de operación del sistema:** Si estos o el indicador del Ventilador parpadean, significa que el sistema tiene un retraso de algún tipo (retraso del compresor, retraso del ventilador de enfriamiento, retraso de una etapa).
10. Se despliega **Hold (En espera)** cuando el programa del termostato está permanentemente anulado.
11. **Punto establecido:** Muestra el punto establecido de temperatura seleccionable por el usuario.

Precaución: Riesgo eléctrico

Si no se desconecta la alimentación antes de instalar este producto puede causar una descarga eléctrica o daños al equipo.

Advertencia:

Todos los componentes del sistema de control y la instalación del termostato deben ajustarse a los circuitos Clase II del Código NEC.

Cableado

1. Si va a reemplazar un termostato, anote las conexiones de las terminales en el termostato que está reemplazando. En algunos casos, las conexiones de los cables no están codificadas por color. Por ejemplo, el cable verde podría no ir conectado a la terminal **G**.
2. Afloje los tornillos del bloque de terminales. Inserte los cables, después vuelva a apretar los tornillos del bloque de terminales.
3. Coloque aislamiento no inflamable en la abertura de la pared para evitar corrientes de aire.

Consejo de instalación

No apriete de más los tornillos del bloque de terminales, pues esto puede dañarlo. Un bloque de terminales dañado puede impedir que el termostato encaje en la sub-base correctamente, o causará problemas en la operación del sistema.

Torque Máximo = 6 pulgadas-libra

Consejos de cableado

Terminal C

La terminal C (cable común) no debe estar conectada cuando el termostato sea alimentado por baterías.

Especificaciones de cableado

Utilice cable para termostato calibre 18 -22 blindado o sin blindar.

Nota:

En muchos sistemas con bomba de calor sin relevador de calor de emergencia, puede instalarse un puente entre **E** y **W2** para convertir el termostato en un control de una sola etapa para operación del calor de emergencia.

Nota:

Los diagramas de cableado del sensor de temperatura exterior, los sensores de temperatura interior y el sensor de losa se encuentran en los manuales R250S y R251S.

Cableado

Designaciones de terminales

Este termostato se despacha de la fábrica para operar un sistema convencional de calefacción y aire acondicionado. Este termostato también puede configurarse para un sistema de bomba de calor. Ver el paso de configuración de la "bomba de calor" en la página 17 de este manual para configurar el termostato para las aplicaciones de la bomba de calor.

Terminal	2 Calor 2 Frío Sistema convencional	2 Calor 1 Frío Sistema de la bomba de calor	4 Calor 2 Frío Sistema de la bomba de calor	5 Calor 3 Frío Sistema de la bomba de calor
RC	Corriente de transformador (aire acondicionado)	Corriente de transformador (aire acondicionado)	Corriente de transformador (aire acondicionado)	Corriente de transformador (aire acondicionado)
RH	Corriente de transformador (calefacción)	Corriente de transformador (calefacción)	Corriente de transformador (calefacción)	Corriente de transformador (calefacción)
C	Común del transformador	Común del transformador	Común del transformador	Común del transformador
B	Válvula de inversión / terminal configurable	Válvula de inversión / terminal configurable	Válvula de inversión / terminal configurable	Válvula de inversión / 3a etapa de calefacción y aire acondicionado
O	Válvula de inversión / terminal configurable	Válvula de inversión / terminal configurable	Válvula de inversión / terminal configurable	Válvula de inversión / 3a etapa de calefacción y aire acondicionado
G	Relevador del ventilador	Relevador del ventilador	Relevador del ventilador	Relevador del ventilador
W/E	Primera etapa de calefacción	Calor de emergencia	Primera etapa de calefacción auxiliar	Primera etapa de calefacción auxiliar (4a etapa de calefacción)
Y	Primera etapa de aire acondicionado	Primera etapa de calefacción y aire acondicionado	Primera etapa de calefacción y aire acondicionado	Primera etapa de calefacción y aire acondicionado
Y2	Segunda etapa de aire acondicionado	N/A	Segunda etapa de calefacción y aire acondicionado	Segunda etapa de calefacción y aire acondicionado
W2	Segunda etapa de calefacción	Calefacción auxiliar	Segunda etapa de calefacción auxiliar	Primera etapa de calefacción auxiliar (5a etapa de calefacción)
S1/S2	Sensor remoto	Sensor remoto	Sensor remoto	Sensor remoto
H	Humedecer	Humedecer	Humedecer	Humedecer
D	Deshumedecer	Deshumedecer	Deshumedecer	Deshumedecer

Conozca su termostato

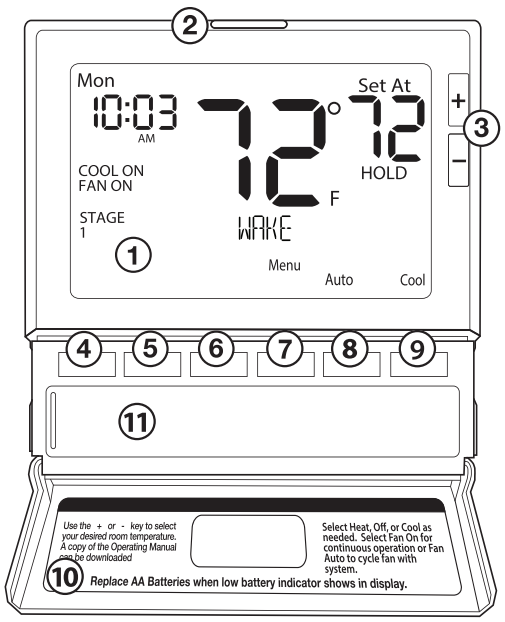

1. Pantalla LCD
2. Botón que brilla en la oscuridad
3. Botones de punto establecido
4-6. Botones de programa
7. Botón del Menú
8. Botón del ventilador
9. Botón de sistema
10. Botón/puerta de acceso a la batería
11. Tapa de la batería

Referencia rápida del termostato

Importante

El icono de carga de batería baja se muestra cuando la carga de la batería AA está baja. Siempre que el termostato detecte un bajo voltaje de las baterías AA, el icono de batería baja comenzará a parpadear en la pantalla por 21 días (si las baterías no se cambian). Si las baterías no se han cambiado 22 días después de que el termostato detecte un bajo voltaje en las baterías, la pantalla del termostato sólo mostrará el icono de la batería parpadeando hasta que se presione algún botón. Si las baterías no se han cambiado 43 días después de que el termostato detecte un bajo voltaje en las baterías, la pantalla del termostato sólo mostrará el icono de la batería parpadeando hasta que se presione algún botón y los puntos establecidos cambiarán a 85°F/29°C en enfriamiento y a 55°F/13°C en calefacción. En esta etapa, pueden hacerse cambios temporales a los puntos establecidos, pero estos regresarán a los valores predeterminados después de un periodo de 4 horas. El termostato continuará con el parpadeo de batería baja y la condición de cambio de temperatura hasta que se alcance el umbral de voltaje interno. Cuando se alcance el umbral de voltaje interno del termostato, se abrirán todos los relevadores y el termostato será inoperable hasta que se instalen baterías nuevas.

Sobre la placa

Todos nuestros termostatos usan la misma placa magnética universal. Visite el sitio web de la compañía para saber más de nuestro programa gratuito de etiqueta de privado.

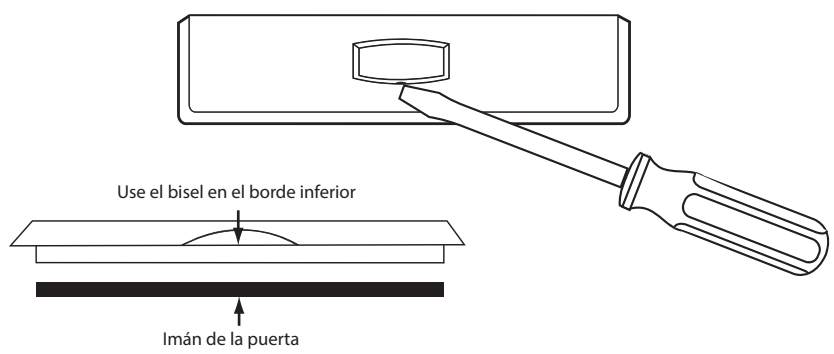

Deslice con cuidado un destornillador en el borde inferior de la placa. Gire suavemente el destornillador en sentido contrario a las manecillas del reloj. La placa está sostenida por un imán en la cavidad de la cubierta de la batería. La placa debe salir fácilmente. **NO USE FUERZA.**

1. **Fuente de alimentación**
2. **Puente instalado en fábrica. Quítelo sólo cuando instale sistemas de 2 transformadores.**

Sistema típico 2H/2C: 1 transformador

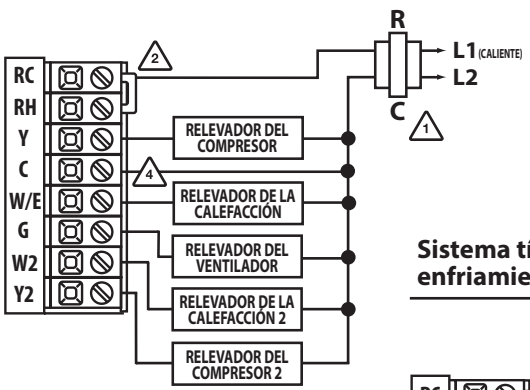

Sistema típico solo de enfriamiento con ventilador

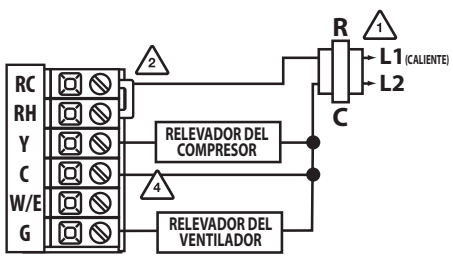

Sistema típico solo de calor con ventilador

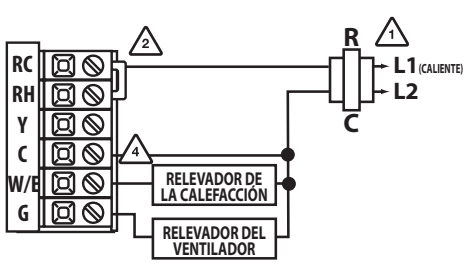

Nota:

En muchos sistemas sin relevador de calefacción de emergencia, pueden instalarse un puente entre E y W2.

Diagramas de cableado

3. **Utilice las terminales O o B para la válvula de relevo.**
4. **Conexión común 24 VAC opcional cuando el termostato se usa en modo de alimentación por batería.**
5. **Si el relevador del DEHUM requiere una entrada energizada normalmente, ajuste el relevador de deshumidificación a NC en la Configuración del Técnico.**

Sistema típico 2H/2C: 2 transformadores

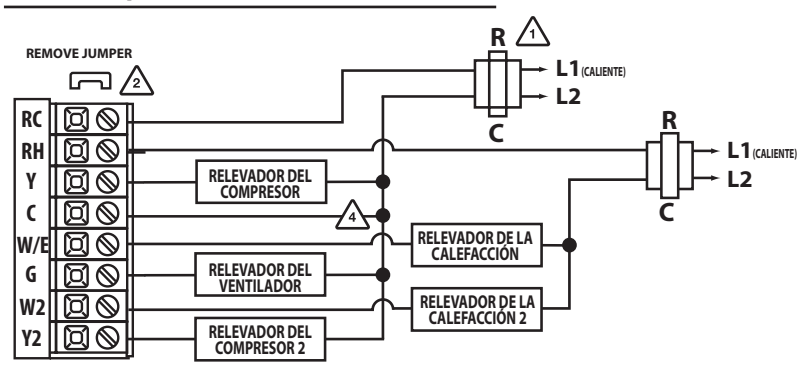

Sistema típico de bomba de calor con 2H/1C

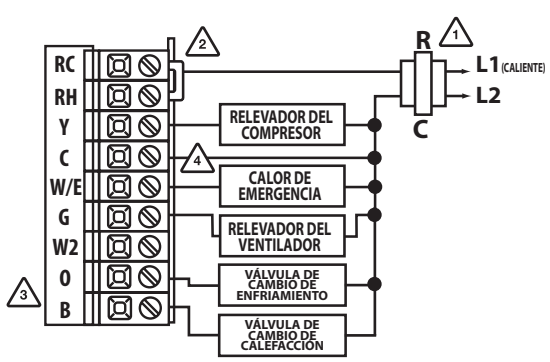

1. Fuente de alimentación
2. Puente instalado en fábrica. Quítelo sólo cuando instale sistemas de 2 transformadores.
3. Utilice las terminales O o B para la válvula de relevo.

Sistema típico con 2H/2C con humidificador de 24 VCA

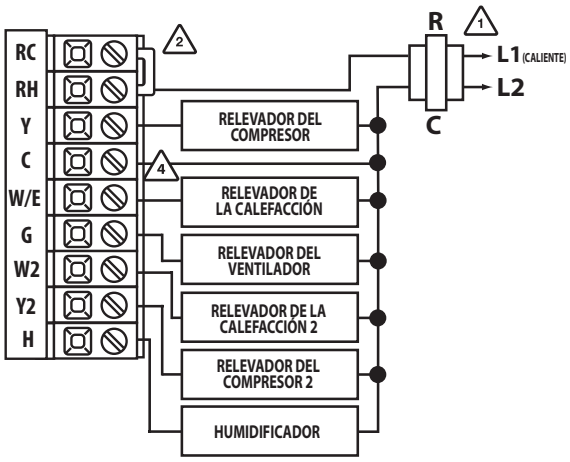

Sistema típico con 2H/2C con terminal de deshumidificador

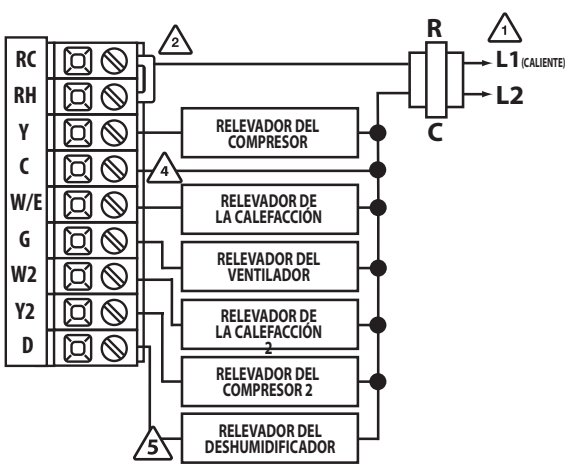

4. Conexión común 24 VAC opcional cuando el termostato se usa en modo de alimentación por batería.
5. Si el relevador del DEHUM requiere una entrada energizada normalmente, ajuste el relevador de deshumidificación a NC en la Configuración del Técnico.

Sistema típico 2H/2C con humidificador de contacto seco

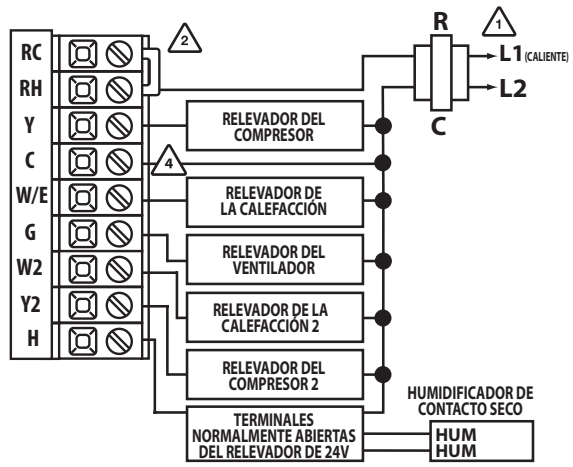

Sistema típico de bomba de calor con 5H/3C

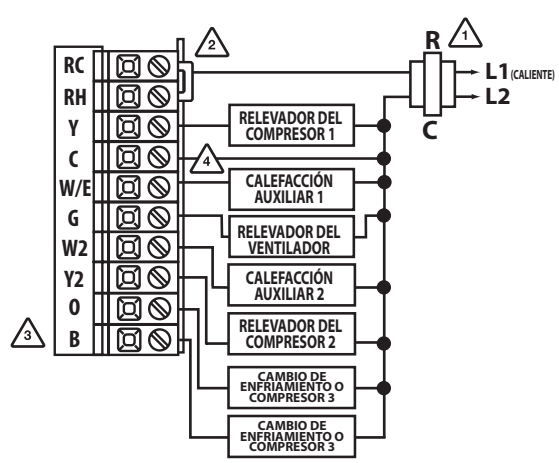

Pasos de la configuración del técnico		La pantalla mostrará	Opciones de ajuste	Predeterminado
Etapas del sistema	Esta configuración le permite seleccionar el número de etapas de la calefacción y del aire acondicionado.	2H2C SET STAGES	Use los botones + y - para seleccionar 1H/1C, 2H/1C, 2H/2C, 3H/1C, 3H/2C, 3H/3C, 4H/2C, 4H/3C, 5H/3C. Nota: Las opciones de calor y frío están limitadas en función de la configuración convencional del sistema de bomba de calor o de PTAC.	2H
Tercera etapa de designación de terminal de enfriamiento (Solo se muestra si las etapas de aire acondicionado están configuradas a tres en la configuración anterior)	Esta configuración permite seleccionar el terminal O o B como la tercera etapa de enfriamiento. La terminal seleccionada no se podrá usar para invertir las funciones de la válvula en el modo de bomba de calor.	0 3 COOL TERM	Use los botones + y - para seleccionar O/B.	O
Ajuste del sistema	Usted puede configurar el interruptor del sistema para la aplicación particular. Calor - Off - Frío, Calor - Off, Frío - Off, Calor - Off - Frío-Auto. Nota: El calor de emergencia solo está disponible en el modo bomba de calor.	SYSTEM SET AutoOff Em.Heat Frío	Utilice los botones + o - hasta que la aplicación deseada parpadee. AUTO = (Cambio automático)	Heat Off Cool (CALOR-APAGADO-FRÍO)
Modo auxiliar de combustible dual para bomba de calor (Sólo se despliega si la bomba de calor está activada)	Esta configuración permite que el sistema opere con gas, petróleo, propano o cualquier otro tipo de calor auxiliar. El termostato pasará de forma predeterminada a calor auxiliar eléctrico en aplicaciones de bomba de calor.	OF DUAL FUEL	Use los botones + y - para seleccionar ON/OFF (ENCENDIDO/APAGADO).	OFF (APAGADO)
Operación del ventilador en modo eléctrico o de gas (Sólo se despliega si la bomba de calor está activada)	Seleccione GAS para que el sistema controle el ventilador durante una llamada de calefacción, seleccione Electric para que el termostato controle el ventilador durante una llamada de calefacción. Nota: Si la bomba de calor está configurada en "ON", este paso no se mostrará, y estará en ELECTRIC de manera predeterminada.	GAS FAN SET	Use los botones + y - para cambiar el ajuste.	GAS

Pasos de la configuración del técnico		La pantalla mostrará	Opciones de ajuste	Predeterminado
Etapa de punto establecido de satisfacción (Solo se muestra si hay más de una etapa de calor o frío)	Esta función permite que el termostato mantenga energizadas múltiples etapas de calefacción o aire acondicionado hasta que se satisfaga el punto establecido.	OF SS STAG ING	Utilice los botones + o - para encenderla o apagarla.	OFF (APAGADO)
Demoras de etapas (Solo se muestra si hay más de una etapa de calor o frío)	Esta función permite una demora cuando se necesita una etapa adicional. Esto permite un tiempo adicional a la etapa previa para satisfacer el punto establecido. Nota: No se mostrará si se usa un sensor exterior con temperatura de punto de balance.	OF STAG ING DELAY	Utilice la tecla + o - para seleccionar OFF, 5, 10, 15, 30, 45, 60, o 90 minutos.	OFF (APAGADO)
Tiempo de encendido mínimo del compresor	Esta función permite al instalador que seleccione el tiempo mínimo de funcionamiento del compresor. Por ejemplo, un ajuste de 4 obligará a que el compresor funcione durante al menos 4 minutos cada vez que el compresor se activa, independientemente de la temperatura de la habitación.	OF MIN COMP ON	Puede ajustar el tiempo mínimo de funcionamiento del compresor a "OFF", "3", "4" o "5" minutos. Si selecciona 3, 4, o 5, el compresor funcionará por lo menos durante el tiempo seleccionado antes de apagarse. Use los botones + y - para cambiar el ajuste.	OFF (APAGADO)
Retardo del ciclo corto del compresor	El retardo del ciclo corto del compresor protege al compresor de "ciclos cortos". El retardo del ciclo corto del compresor no permitirá que el compresor se encienda durante 5 minutos después de que se apagó por última vez.	ON COMP DELAY	Si selecciona "ON" no permitirá que se active el compresor durante 5 minutos después de la última vez que se activó. Seleccione OFF para eliminar este retraso. Use los botones + y - para cambiar el ajuste.	ON (ENCENDIDO)
Demora del ventilador de aire acondicionado	La configuración de demora del ventilador de aire acondicionado demorará el encendido del ventilador en modo de enfriamiento y lo mantendrá funcionando después de que se apague el compresor por un corto periodo de tiempo para ahorrar energía en algunos sistemas.	OF COOL FAN DL	Usted puede ajustar la demora del ventilador de enfriamiento entre OFF, 10, 30 , 60 o 90 segundos. Si se seleccionan 10, 30 , 60 o 90, el ventilador no se encenderá por esa cantidad de segundos cuando haya una llamada para aire acondicionado y funcionará por esa cantidad de segundos después de haber atendido una llamada para aire acondicionado.	OFF (APAGADO)

Menú de configuración del técnico

Este termostato tiene un menú de configuración para el técnico que facilita la configuración al instalador. Para configurar el termostato para su aplicación en particular:

1. Presione el botón **MENÚ.**
2. Mantenga presionado el botón **TECH SET (CONFIGURACIÓN DEL TÉCNICO)** durante 3 segundos. Este retardo de 3 segundos está diseñado para que los propietarios no tengan acceso accidentalmente a la configuración del instalador.
3. Configure las opciones de instalación que desee utilizando la tabla que se muestra a continuación.
   Utilice las teclas [+] o [−] para cambiar la configuración y las teclas de **NEXT (SIGUIENTE)** o **PREV (ANTERIOR)** para pasar de una opción a otra.
   Nota: Sólo presione **DONE (TERMINADO)** cuando quiera salir de las opciones de configuración del técnico.
4. Presione la tecla **DONE** para salir.

Pasos de la configuración del técnico		La pantalla mostrará	Opciones de ajuste	Predeterminado
Aviso para cambiar el filtro	Esta función mandará un recordatorio parpadeante después de transcurrido el tiempo de funcionamiento para recordar al usuario que debe cambiar el filtro. La opción "OFF" desactivará esta función.	OF FILTER	Usted puede ajustar el aviso de cambio de filtro de OFF a 2000 horas de tiempo de ejecución en incrementos de 50 horas.	OFF (APAGADO)
Calibración de la temperatura ambiente	Esta función permite al instalador cambiar la calibración de la pantalla de temperatura ambiente. Por ejemplo, si el termostato marca 70° (20 °C) y le gustaría que marcara 72° (22 °C) seleccione +2.	0 CALIBRATE	Usted puede ajustar la pantalla de control de la temperatura ambiente para que indique hasta 4˚F (2.2˚ C) arriba o abajo de la lectura calibrada de fábrica.	0˚F
Variación del aire acondicionado	El ajuste de la variación, a menudo llamada "cycle rate" (velocidad del ciclo), "differential" (velocidad diferencial) o "anticipation" (anticipación) es ajustable. Un valor más bajo de variación causará ciclos más frecuentes y un ajuste más alto de variación causará un menor número de ciclos.	0.5 COOL SWING	La posición de variación de enfriamiento es ajustable de 0.2˚F (0.11˚C) a 2˚F (1.1˚C). Por ejemplo: Un ajuste de variación de 0.5˚F (0.27˚C) enciende el aire acondicionado a aproximadamente 0.5˚F (0.27˚C) por encima del punto establecido y lo apaga a aproximadamente 0.5˚F (0.27˚C) por debajo del punto establecido.	0.5˚

Consejo para el ajuste de la variación
La segunda etapa se encenderá al doble del ajuste de la variación. La segunda etapa se apagará cuando se alcance el valor de la variación. Por ejemplo, si el ajuste de variación de la calefacción es de 0.5 grados y el termostato está puesto a 70˚F (21.1°C), la primera etapa se encenderá a aproximadamente 69.5˚F (20.8°C). La segunda etapa se encenderá a los 69˚F (20.6°C). La segunda etapa se apagará a los 69.5˚F (20.8°C) y la primera se apagará a los 70.5°F (21.4°C). Si se utiliza la tercera etapa, se encenderá a 68.5˚F (20.3°C) y se apagará a aproximadamente 69˚F (20.6°C).

Menú de configuración del técnico

Pasos de la configuración del técnico		La pantalla mostrará	Opciones de ajuste	Predeterminado
Variación de la calefacción	El ajuste de la variación, a menudo llamada "cycle rate" (velocidad del ciclo), "differential" (velocidad diferencial) o "anticipation" (anticipación) es ajustable. Un valor más bajo de variación causará ciclos más frecuentes y un ajuste más alto de variación causará un menor número de ciclos.	0.4 HEAT SWING	La posición de variación de calefacción es ajustable de 0.2˚F (0.11˚C) a 2˚F (1.1˚C). Por ejemplo: Un ajuste de variación de 0.5˚F (0.27˚C) enciende la calefacción a aproximadamente 0.5˚F (0.27˚C) por abajo del punto establecido y la apaga a aproximadamente 0.5˚F (0.27˚C) por arriba del punto establecido.	0.4˚
Modo PTAC	Este ajuste permite que el termostato opere un PTAC Esto permitirá múltiples velocidades de ventilador seleccionables en los dos siguientes ajustes técnicos.	OF PTAC MODE	Use los botones [+] y [−] para seleccionar ON/OFF (ENCENDIDO/APAGADO).	ON (ENCENDIDO)
Velocidades del ventilador del PTAC (Solo se muestra si el modo PTAC está activado)	Esta configuración le permite elegir el número de velocidades del ventilador que controlará el termostato. G = Ventilador de baja velocidad B/O = Ventilador de velocidad media Y2 = Ventilador de alta velocidad	2 FAN SPEEDS	Use los botones [+] y [−] para seleccionar 2 o 3 1. Velocidades: ENCENDIDO, Automática 2. Velocidades: Baja, Alta, Automática 3. Velocidades: Baja, Media, Alta, Automática	2
Terminal de velocidad media del ventilador PTAC (Solo se muestra si el modo PTAC está activado y la velocidad del ventilador PTAC es 3)	Esta configuración seleccionará la terminal para operaciones de velocidad media del ventilador. La terminal seleccionada no se puede usar para invertir las operaciones de la válvula cuando la bomba de calor está habilitada.	0 MED FAN TERM	Use los botones [+] y [−] para seleccionar las terminales O/B.	0
Bomba de calor	Cuando se encienda, el termostato operará una bomba de calor. EM. Aparecerá Calefacción como una opción en el interruptor del sistema para ajuste técnico. Utilice el botón [+] y [−] para el ajuste.	OF HEAT PUMP	OFF configura el termostato para sistemas convencionales. ON configura el termostato para sistemas con bomba de calefacción.	OFF (APAGADO)

Modo del sistema	Calefacción predeterminada	Opciones de calefacción	Aire acondicionado predeterminado	Opciones de aire acondicionado
PTAC (convencional)	1	1	1	1
PTAC (bomba de calor)	2	2, 1	1	1
Bomba de calefacción	2	5, 4, 3, 2, 1	2	3, 2, 1
Convencional	2	2, 1	2	3, 2, 1

Menú de configuración del técnico

Pasos de la configuración del técnico		La pantalla mostrará	Opciones de ajuste	Predeterminado
Opciones del programa	Puede configurarse este termostato para que tenga un programa de 7 días, un programa de 5+1+1, o Sin programa. Nota: Si se selecciona 7d, en fijar horario podrá programar los siete días individualmente. Si se selecciona 5d, en fijar horario podrá programar de lunes a viernes juntos y sábados y domingos individualmente. Si se selecciona 0d, el termostato se vuelve no programable y el botón Fijar horario desaparece en Menú.	5d PROGRAM	Utilice el botón [+] y [−] para seleccionar 7d para 7 días, 5d para 5+1+1, o 0d para no programable.	5d
Periodos de tiempo (Solo se muestra si la opción del programa está configurada para 5d o 7d)	Puede configurar este termostato para que tenga 2 o 4 periodos de tiempo programable por día.	4 TIEMPO PERIODOS	Utilice los botones [+] o [−] para seleccionar 4, 2C, o 4C periodos de tiempo por día. 4: Despertar, Salir, Regresar, Dormir. 2C: los periodos de tiempo son Ocupado y No ocupado. 4C: los periodos de tiempo son Ocupado 1, No ocupado 1, Ocupado 2, No ocupado 2.	4
Recuperación Pro	Esta función comenzará a calentar o a enfriar de forma anticipada para llevar la temperatura del edificio a su punto de ajuste programado al comienzo de los periodos de tiempo de WAKE, RETURN y OCCUPIED.	ON PRO RECOVERY	Utilice la tecla [+] o [−] para seleccionar encender o apagar	ON (ENCENDIDO)
Minimizador de ciclos (Solo se muestra si la opción del programa está configurada para 5d o 7d)	Esta configuración maximiza la eficiencia y la longevidad del equipo al aumentar los ajustes de variación de calefacción y aire acondicionado en 2° durante los períodos de tiempo no ocupado y ausencia. Esto dará lugar a una cantidad significativamente menor de ciclos de sistema.	OF CYCLE MIN	Utilice la tecla [+] o [−] para seleccionar encender o apagar.	OFF (APAGADO)

Menú de configuración del técnico

Pasos de la configuración del técnico		La pantalla mostrará	Opciones de ajuste	Predeterminado
Bloqueo del teclado	El bloqueo del teclado le permite configurar el termostato, de manera que algunas o ninguna de las teclas funcionen.	OF KEY LOCKOUT	Use los botones [+] y [−] para seleccionar OFF, BASC, PART, FULL, OF - OFF= el bloqueo del teclado está deshabilitado. BA - BASIC= bloqueo básico del teclado que bloquea la tecla de menú. PA - PARTIAL= bloqueo parcial del teclado, que bloquea todas las teclas, excepto las teclas del punto establecido. FU - FULL= bloqueo total del teclado, que bloquea todas las teclas.	OFF (APAGADO)
Código de bloqueo del teclado (Solo se muestra si el bloqueo del teclado está configurado en Básico, Parcial o Completo)	El bloqueo del teclado con código se muestra solo cuando el bloqueo del teclado está configurado como BÁSICO, PARCIAL o COMPLETO	OF KEY CODE	1. Estando ENCENDIDO, debe ingresar el código después de presionar los botones [+] y [−] juntos durante 3 segundos para que el termostato entre o salga del bloqueo del teclado. Luego será llevado a una pantalla en donde podrá ingresar el código. 2. Use [+] y [−] para cambiar cada número. Use las teclas Previous y Next (Anterior y Siguiente) para cambiar de un número al siguiente. El número en el que se encuentre parpadeará. 3. Presione Done (Listo) cuando termine. Si ingresa correctamente la clave, el termostato se eliminará del bloqueo del teclado.	OFF (APAGADO)

Nota sobre el bloqueo del teclado: La funcionalidad seleccionada de bloqueo del teclado debe activarse después de salir de la configuración técnica. Si no realiza este procedimiento, todas las teclas funcionarán libremente. Para bloquear el teclado, mantenga presionadas las teclas [+] y [−] por 3 segundos. Usted verá un candado en la pantalla. Para desbloquear la pantalla, mantenga presionadas las teclas [+] y [−] por 3 segundos.

Pasos de la configuración del técnico		La pantalla mostrará	Opciones de ajuste	Predeterminado
Creación del código de bloqueo del teclado (Solo se muestra si el bloqueo del teclado está configurado en Básico, Parcial o Completo)	El bloqueo del teclado con creación de código se muestra cuando se activa el Código de bloqueo del teclado (Básico, Parcial o Completo seleccionado).	0000 KEY CODE	OFF= El código está deshabilitado y el ícono de bloqueo se usa para bloquear y desbloquear la pantalla. ON = Crea un código de 4 dígitos que bloquea y desbloquea la pantalla. NOTA: En este ajuste técnico, el campo del reloj mostrará los cuatro caracteres como 0, con el primer 0 parpadeando. Seleccione los números del código con los botones + y - y cambie entre los números con los botones "next" y "previous" (siguiente y anterior). Después de presionar DONE (HECHO), el código creado se guardará y será necesario para activar o desactivar las funciones de bloqueo del teclado. El código maestro es 7761. El código maestro anulará cualquier código creado de bloqueo de teclado.	0000
Límite del punto establecido de calor	Esta función le permite fijar un límite máximo de punto establecido de calefacción. El valor establecido de temperatura no puede incrementarse sobre este valor.	HE HEAT LIMIT	Utilice la tecla + o - para seleccionar el valor establecido de calefacción máximo o de aire acondicionado mínimo.	90°F
Límite del punto establecido de enfriamiento	Esta función permite establecer un valor límite del punto establecido para el aire acondicionado. La temperatura del punto establecido no puede disminuir por debajo de ese valor.	CO COOL LIMIT	Utilice la tecla + o - para seleccionar el punto establecido de enfriamiento mínimo.	44°F
Horas de espera temporal (Solo se muestra si la opción del programa está configurada para 5d o 7d)	Esta función seleccionará un período de tiempo de espera temporal para el modo programable del termostato. Al cambiar el punto establecido, el termostato entrará en una espera temporal por el número de horas seleccionadas en esta configuración técnica.	4 TEMP HOLDERS	Utilice los botones + o - para seleccionar 0, 1, 2, 3, 4, 5 y 6.	4

Pasos de la configuración del técnico		La pantalla mostrará	Opciones de ajuste	Predeterminado
°F o °C	Esta característica le permite mostrar temperaturas en Fahrenheit o en Celsius.	OF F OR C SET	°F para Fahrenheit °C para Celsius	°F
Reloj de 12 o 24 horas	Usted puede seleccionar un ajuste para un reloj de 12 o 24 horas.	12 CLOCK SET	Utilice la tecla + o - para seleccionar el reloj de 12 o 24 horas.	12 H
Ventilador previo a la ocupación	La configuración del ventilador antes de entrar a ocupación activará el ventilador antes del tiempo ocupado para proporcionar ventilación antes de los períodos de tiempo de ocupación programados. Esta característica solamente se muestra si el paso de configuración del técnico para periodos de tiempo está configurado en 2C o en 4C. Utilice los botones + y - para ajustarlo.	OF PRE-OCC FAN	Usted puede seleccionar que el ventilador previo a la ocupación esté entre OFF, 1, 2 , o 3 horas. Si se selecciona 1, 2 o 3, el ventilador se encenderá esas horas antes del período de tiempo ocupado programado.	OFF (APAGADO)
Luz de la pantalla	Puede configurarse la luz de la pantalla para que se mantenga encendida durante todo el tiempo, o para que se encienda al presionar alguna tecla. Hay selecciones LOW y HIGH para la selección de ON continua. NOTA: El termostato deberá estar conectado directamente para que las funciones de luz LOW y HIGH de la pantalla funcionen correctamente. "ALWAYS ON LIT" se alternará en el campo de texto con "HARDWIRE ONLY" cuando se selecciona HIGH. Estos avisos se alternarán cada tres segundos. **Si el termostato está conectado directamente, esta función estará de forma predeterminada en LOW.**	dL ALWAYS ON LIT dL HARDWIRE ONLY	Use los botones + y - para seleccionar OFF, LOW, o HIGH. OFF configura la luz de la pantalla para encenderse cuando se presione la tecla de luz, o cuando se presione cualquier botón. LOW configura la luz de la pantalla para permanecer encendida a baja intensidad de manera constante. Cuando se presione un botón, la luz de la pantalla cambiará a alta intensidad. HIGH configura la luz de la pantalla para que permanezca encendida a alta intensidad todo el tiempo.	OFF (APAGADO) Si opera con batería LOW (BAJO) Si está conectado directamente

Pasos de la configuración del técnico		La pantalla mostrará	Opciones de ajuste	Predeterminado
Modo aire fresco Esta configuración no se puede usar con PTAC, con tres etapas de enfriamiento o con el economizador encendido)	Esta función permite que entre aire fresco en una unidad durante una cantidad de tiempo seleccionable. Cuando el Modo aire fresco está habilitado, el ventilador y la terminal del regulador de aire fresco se energizarán simultáneamente.	OF FRESH AIR	Use los botones + y - para seleccionar APAGADO, OC ENCENDIDO o ENCENDIDO. APAGADO: El termostato no habilita el Modo aire fresco. OC ENCENDIDO: El Modo aire fresco está habilitado durante los períodos de tiempo OCUPADO, DESPERTAR, REGRESAR y DORMIR (no llevará aire fresco durante los períodos de tiempo OCUPADO y SALIR). ON (ENCENDIDO) El termostato habilitará el Modo aire fresco para cada período de tiempo.	OFF (APAGADO)
Terminal de aire fresco (Solo se muestra si el modo aire fresco está ENCENDIDO. Esta configuración no se puede usar con PTAC, con tres etapas de enfriamiento o con el economizador encendido)	Esta configuración ofrece la opción de seleccionar una terminal para las funciones del regulador de aire fresco. La terminal seleccionada no se puede usar para invertir las operaciones de la válvula cuando la bomba de calor está encendida.	0 FRESH AIR TRM	Use los botones + y - para seleccionar O/B	0
Funcionamiento del sensor remoto (Sólo se muestra si hay un sensor conectado a las terminales S1 y S2)	Puede configurar el termostato para una de las tres aplicaciones de sensor remoto: 0 Sin sensor, 1 Interior, 2 Exterior, 3 Piso.	0 REMOTE MODE	Utilice las flechas izquierda y derecha para seleccionar una de las tres opciones. Vea la tabla de la terminal S1/ S2 en la siguiente página para una explicación de estas opciones.	0

Terminal S1 / S2

Opciones	Modo	Descripción	Requiere
1	Interiores	Las temperaturas locales y remotas se promedian.	R251S
2	Exteriores	La temperatura exterior parpadea en el reloj.	R250S
3	Piso	La temperatura del piso se muestra en tech.	R250S

Pasos de la configuración del técnico		La pantalla mostrará	Opciones de ajuste	Predeterminado
Sensor de temperatura local (Sólo se muestra si el ajuste del sensor remoto está puesto a 1)	Puede desactivar el sensor en el termostato T855SH. Debe conectarse al menos un sensor remoto de interiores R251S para deshabilitar el sensor local T855S. Nota: Sólo se desplegará si el sensor remoto está puesto a 1.	ON LOCAL TEMP	ON activa el sensor local T855SH. OFF desactiva el sensor local T855SH.	ON (ENCENDIDO)
Número de sensores remotos en interiores (Sólo se muestra si el ajuste del sensor remoto está puesto a 1)	Permite el uso de hasta dieciséis sensores R251S para interiores. Nota: Sólo se mostrará si el sensor remoto está puesto a 1 y el sensor de temperatura local está activado.	1 NUMBER REMOTE	Puede usar 1, 4, 9 o 16 sensores para interiores. Consulte el manual de instalación del R251S para obtener información detallada sobre su conexión	1
Punto de balance de combustible dual (Sólo se muestra si el ajuste del sensor remoto está puesto a 2 y el Modo auxiliar de combustible dual = On)	Una temperatura exterior por encima del punto de balance hará que el termostato energice las terminales Y únicamente en los pedidos de calefacción. Una temperatura exterior por debajo del punto de balance hará que el termostato energice la terminal W2 únicamente en los pedidos de calefacción.	OF BALANCE POINT	Utilice los botones + o - para seleccionar OFF, 10, 15, 20, 25, 30, 35, 40, 45, 50 grados.	OFF (APAGADO)
Punto de balance eléctrico AUX Cut Out **(Sólo se muestra si el ajuste del sensor remoto está puesto a 2 y el Modo auxiliar de combustible dual = Off)**	El punto de balance con auxiliar eléctrico optimizará el uso de la bomba de calor. Cuando la temperatura exterior está por encima de la selección AUX CUT OUT, el termostato solo permite que las terminales Y se energicen y bloqueen la terminal W2. Cuando la temperatura exterior cae por debajo de la selección AUX CUT OUT y se sitúa por encima de la selección AUX CUT IN, el termostato permitirá que las terminales Y y W2 se energicen. Cuando la temperatura exterior está por debajo de la selección AUX CUT IN, el termostato energizará la terminal W2 y bloqueará las terminal(es) Y.	40 AUX CUT OUT	Utilice los botones + o - para seleccionar 10, 15, 20, 25, 30, 35, 40, 45, 50 grados.	OFF (APAGADO)

Pasos de la configuración del técnico		La pantalla mostrará	Opciones de ajuste	Predeterminado
Número de teléfono del Contratista	Esta función le permite poner su número telefónico en la pantalla. Puede elegir entre ON y OFF Notas: Si el número de teléfono del contratista esta en ON, el número de teléfono introducido aparecerá en la pantalla si hay una llamada continua de calefacción o de aire acondicionado durante 24 horas o si el botón de la luz se mantiene presionado durante 3 segundos. Para eliminar el número de teléfono de la pantalla, mantenga presionado el botón de la luz durante 3 segundos.	OF PHONE NUMBER	Si seleccionó ON, verá la pantalla de entrada después de presionar NEXT STEP. Utilice el botón + o - para seleccionar el número deseado y la tecla FAN (VENTILADOR) o SYSTEM (SISTEMA) para pasar de un carácter a otro. Ver la nota sobre operación a continuación.	OFF (APAGADO)
Ciclo del modo IAQ	Esta función configurará el ventilador para que opere con un número seleccionado de ciclos por hora. Nota: Este modo se puede habilitar o deshabilitar en cualquier momento durante el funcionamiento normal, seleccionando el modo IAQ con la tecla del ventilador. Al activar esta función, se muestra la opción IAQ en la tecla del ventilador. Notas: Este modo programable/seleccionable operará el ventilador de 1-4 ciclos por hora, de 1-45 minutos por ciclo. Una vez que se ha programado bajo la configuración del técnico, para habilitar este modo, seleccione "IAQ" con la tecla del ventilador. Desactive este modo seleccionando "ON" o "AUTO" con la tecla del ventilador.	OF IAQ MODE CYCL	Seleccione OFF, 1, 2, 3 o 4 con los botones + o - . Esto establece el número de ciclos por hora en los que operará el modo de ventilador IAQ.	OFF (APAGADO)
Minutos por ciclo en IAQ	Esto le permite seleccionar la cantidad mínima de minutos por ciclo en que operará el ventilador en modo IAQ. El termostato llevará un seguimiento del tiempo de operación del ventilador en el funcionamiento normal de calor y frío. Si se necesita tiempo de operación adicional del ventilador, el termostato hará funcionar el ventilador para satisfacer los minutos en el modo IAQ. Notas: Este modo programable/seleccionable operará el ventilador de 1-4 ciclos por hora, de 1-45 minutos por ciclo. Una vez que se ha programado bajo la configuración del técnico, para habilitar este modo, seleccione "IAQ" con la tecla del ventilador. Desactive este modo seleccionando "ON" o "AUTO" con la tecla del ventilador.	1 IAQ MODE MIN	Seleccione 1, 5, 10, 15, 20, 30 o 45 minutos. Cuando el modo de ventilador IAQ esté habilitado, se garantizará que el ventilador funcione al menos el número seleccionado de minutos de acuerdo al Ciclo del modo IAQ Este paso no aparecerá si el paso anterior está configurado en "OFF".	1

Pasos de la configuración del técnico		La pantalla mostrará	Opciones de ajuste	Predeterminado
Modo economizador (Esta función no se puede usar con el modo PTAC no programable, con tres etapas de aire acondicionado, con aire fresco, del modo de aire acondicionado libre)	Cuando esta función está habilitada, la terminal del economizador se energiza en los períodos de tiempo DESPERTAR, REGRESAR, DORMIR u OCUPADO. Esta función permanecerá deshabilitada si programación está APAGADA (0D). Esta FUNCIÓN utilizará una de las terminales configurables (O/B) para conectarse al economizador.	OF ECONOMIZER	Use los botones + y - para seleccionar ON u OFF.	OFF (APAGADO)
Designación de terminal del economizador (Solo se muestra si el economizador está encendido)	Esta configuración ofrece la opción de seleccionar una terminal para las funciones del Economizador La terminal seleccionada no se puede usar para invertir las operaciones de la válvula cuando la bomba de calor está encendida.	O B ECON TERMINAL	Use los botones + y - para seleccionar O/B.	O
Minutos de aire fresco	Esta configuración selecciona el número mínimo de minutos que se energizará el regulador de aire fresco.	40 FRESH AIR MIN	Utilice los botones + o - para seleccionar 5, 10, 15, 20, 25, 30, 35, 40, 45, 50, 55 o 60 minutos.	5

Nota sobre el número de teléfono del Contratista
Si el número de teléfono del contratista esta en ON, el número de teléfono introducido aparecerá en la pantalla si hay una llamada continua de calefacción o de aire acondicionado durante 24 horas o si el botón de la luz se mantiene presionado durante 3 segundos. Para eliminar el número de teléfono de la pantalla, mantenga presionado el botón de la luz durante 3 segundos.

Una nota acerca del modo IAQ
Este modo programable/seleccionable operará el ventilador de 1-4 ciclos por hora, de 1-45 minutos por ciclo. Una vez que se ha programado bajo la configuración del técnico, para habilitar este modo, seleccione "IAQ" con la tecla del ventilador. Desactive este modo seleccionando "ON" o "AUTO" con la tecla del ventilador.

Pasos de la configuración del técnico		La pantalla mostrará	Opciones de ajuste	Predeterminado
Punto de balance eléctrico AUX Cut In (Sólo se muestra si el ajuste del sensor remoto está puesto a 2 y el Modo auxiliar de combustible dual = Off)	El punto de balance con auxiliar eléctrico optimizará el uso de la bomba de calor. Cuando la temperatura exterior está por encima de la selección AUX CUT OUT, el termostato solo permite que las terminales Y se energicen y bloqueen la terminal W2. Cuando la temperatura exterior cae por debajo de la selección AUX CUT OUT y se sitúa por encima de la selección AUX CUT IN, el termostato permitirá que las terminales Y y W2 se energicen. Cuando la temperatura exterior está por debajo de la selección AUX CUT IN, el termostato energizará la terminal W2 y bloqueará las terminal(es) Y.	40 AUX CUT IN	Utilice los botones + o - para seleccionar 10, 15, 20, 25, 30, 35, 40, 45, 50 grados.	40
Tiempo de funcionamiento del punto de balance (Sólo se muestra si el ajuste del sensor remoto está puesto a 2)	El tiempo de funcionamiento del punto de balance permite que se energice el terminal auxiliar W2 aún si la temperatura exterior está por encima de la temperatura del punto de balance seleccionada. Si está habilitado, la energía auxiliar proveerá energía al ciclo actual después de que haya terminado el tiempo de funcionamiento del punto de balance. Nota: Sólo se muestra si el punto de equilibrio está puesto para temperatura exterior.	OF BP RUN TIME	Off, 15, 30, 45, 60, 75, 90	OFF (APAGADO)
Aire acondicionado disponible (Sólo se muestra si el ajuste del sensor remoto está puesto a 2)	Esta función llevará aire exterior para las operaciones de enfriamiento de la primera etapa, si la temperatura exterior es 5 grados (o más) más baja que la temperatura de punto establecido. Esta configuración solo se puede habilitar si el termostato está en modo de aire acondicionado.	OF FREE COOLING	Use los botones + y - para seleccionar ON/OFF (ENCENDIDO/APAGADO).	OFF (APAGADO)

Pasos de la configuración del técnico		La pantalla mostrará	Opciones de ajuste	Predeterminado
Terminal de aire acondicionado disponible (Los modos aire fresco y aire acondicionado disponible se pueden usar juntos. El aire acondicionado disponible no se puede usar con el modo PTAC, con tres etapas de calor o con el modo economizador)	Esta configuración ofrece la opción de seleccionar una terminal para las funciones de aire acondicionado disponible La terminal seleccionada no se puede usar para invertir las operaciones de la válvula cuando la bomba de calor está encendida.	O FREE COOLTRM	Use los botones + y - para seleccionar O/B.	O
Temperatura del piso (Sólo se muestra si el ajuste del sensor remoto está puesto a 3)	Se desplegará la temperatura del sensor del piso. Nota: Sólo se muestra cuando REOP está puesto a 3. Utilice los botones + y - para ajustarlo.	76 FLOOR TEMP	N/A	N/A
Límite superior del piso (Sólo se muestra si el ajuste del sensor remoto está puesto a 3)	Esta configuración le permite establecer un límite máximo de temperatura del piso para la calefacción. La calefacción se bloqueará cuando la temperatura del piso esté por encima de este valor. Nota: Sólo se muestra cuando REOP está puesto a 3.	86 HIGH LIMIT	Use los botones + o - para seleccionar el límite superior para el sensor de piso. 35 - 120	86
Límite inferior del piso (Sólo se muestra si el ajuste del sensor remoto está puesto a 3)	Esta configuración le permite establecer un límite mínimo de temperatura del piso para la calefacción. La calefacción se encenderá automáticamente cuando la temperatura del piso sea inferior a este valor. Nota: Sólo se muestra cuando REOP está puesto a 3.	50 LOW LIMIT	Use las teclas + o - para seleccionar el límite inferior para el sensor de piso. 35 - 120	50

Pasos de la configuración del técnico		La pantalla mostrará	Opciones de ajuste	Predeterminado
Humedecer	Esta característica añade humedad cuando la tecla del sistema está en CALEFACCIÓN.	OF HUMIDIFY	Utilice la tecla + y - para encender o apagar. Si está seleccionado ON, se mostrará la humedad en la pantalla principal y el terminal HUM tendrá energía cuando el punto de ajuste de la humedad esté por encima de la humedad del ambiente en el modo calefacción.	OFF (APAGADO)
Deshumedecer	Esta característica remueve humedad cuando la tecla del sistema está en AIRE ACONDICIONADO.	OF DEHUMIDIFY	Utilice la tecla + y - para encender o apagar. Si está seleccionado ON, se mostrará la humedad en la pantalla principal y la terminal DUM tendrá energía cuando el punto de ajuste de la humedad esté por debajo de la humedad del ambiente en el modo Aire acondicionado.	OFF (APAGADO)
Calibración de humedecer (Solo se muestra si Humidificar o Deshumidificar está configurado en "ON")	Esta función permite al instalador cambiar la calibración de la pantalla de humedad del ambiente.	OF HUMIDITY CAL	Utilice las flechas izquierda y derecha para ajustar la calibración en +/- 3. Cada unidad de ajuste equivale aproximadamente a un 5%.	0
Deshumidificar con AC Sólo se muestra cuando deshumidificar está ajustado a "On"	Esta característica fuerza al A/C a funcionar por más tiempo para remover humedad cuando es necesario. El A/C "enfriará de más" la habitación unos pocos grados para alcanzar el punto de ajuste deseado. Los números a continuación son el número máximo de grados que se sobre-enfriará el termostato para satisfacer la humedad. Por ejemplo, si el punto de ajuste de la temperatura es 70 y el punto de ajuste de la humedad es 50 y la variación es de 1 grado y "Deshumidificar con AC" se ajusta a 3 y la temperatura ambiente es de 68 y la humedad interior es de 60… el termostato continuará funcionando con aire acondicionado hasta los 67 grados para tratar de satisfacer el punto de ajuste de la humedad de 50	OF DEHUMIDIFY AC	Use los botones + y - para seleccionar Off, 2, 3, 4, 5. Si se selecciona un número, el termostato usará el aire acondicionado para "sobre-enfriar" para controlar la humedad en el modo Aire acondicionado. Si se selecciona Off, el sistema no utilizará sobre-enfriamiento.	OFF (APAGADO)

Esta tabla relaciona diferentes niveles de humedad a los que se ajustará el termostato de acuerdo a las mediciones de temperatura exterior. Cuando la selección de configuración técnica del Ajuste automático de humedad es ON1 u ON2, la humedad del termostato permanecerá ajustada al nivel de humedad que corresponda a la temperatura exterior de acuerdo al índice de la tabla a continuación.

Índice de ajuste automático de humedad

Cuando la temperatura exterior es:	On 1	On 2
> +40˚F	45%	50%
+30˚F a 40˚F	40%	45%
+20˚F a 29˚F	35%	40%
+10˚F a 19˚F	30%	35%
0˚F a 9˚F	25%	30%
-1˚F a -10˚F	20%	25%
-11˚F a -20˚F	15%	20%
<-20	10%	15%

Pasos de la configuración del técnico		La pantalla mostrará	Opciones de ajuste	Predeterminado
Humedad en el modo Summer Away (todo el verano) (Solo se muestra si el modo Summer Away está activado.	Esta configuración técnica seleccionará el nivel de humedad deseado para el modo Summer Away. Nota: El termostato pasará de manera predeterminada al punto de ajuste de deshumidificación cuando esta función esté habilitada.	75 Humidity % SUMMER AWAY	Use los botones + y - para seleccionar el nivel de humedad para el modo Summer Away.	N/A
Temperatura de confort **(Solo se muestra si humedad está encendida)**	Esta función utiliza la temperatura del aire y la humedad relativa para controlar la temperatura interior, en función de cómo lo sienten realmente las personas, para maximizar la comodidad.	OF COMFORT TEMP	Si se selecciona ON, la temperatura ambiente funcionará de acuerdo a una combinación de la temperatura del aire y la humedad relativa. Cuando está OFF, la temperatura ambiente funcionará solo de acuerdo a la temperatura del aire. El termostato mostrará el índice de confort en el área de temperatura ambiente y accionará la calefacción y el aire acondicionado en función de esto.	OFF (APAGADO)
Recordatorio de la almohadilla de humedad	Activa un recordatorio para que el usuario cambie la almohadilla de humedad.	OFF HUMIDITY PAD	Utilice la tecla + o - para seleccionar OFF, 600, 1000, 1500, o 2000. Estos números representan las horas de operación de calefacción.	OFF (APAGADO)
Recordatorio de lámpara UV	Activa un recordatorio para que el usuario cambie el foco de la luz UV.	OFF UV LAMP	Utilice la tecla + o - para seleccionar OFF, 1 YR, 2 YR.	OFF (APAGADO)
Recordatorio de celda IAQ	Activa un recordatorio para que el usuario cambie la celda IAQ después de 25,000 horas.	OFF IAQ CELL	Utilice el botón + o - para seleccionar OFF o 25 (significa 25,000 horas).	OFF (APAGADO)

Índice de temperatura de confort

Temperatura ambiente	20%-25%	26%-35%	36%-45%	46%-55%	56%-65%	66%-75%	76%-85%	86%-90%
50	50	50	50	50	50	50	50	50
51	50.6	50.7	50.7	50.9	51	51	51	51.2
52	51.2	51.5	51.5	51.7	52	52	52	52.5
53	52.3	52.5	52.5	52.8	53	53	53	53.5
54	52.9	53.3	53.3	53.6	54	54	54	54.8
55	53.5	54	54	54.5	55	55	55	56
56	54.1	54.6	54.7	55.3	56	56	56	57
57	54.7	55.2	55.4	56.2	56.9	56.9	56.9	57.9
58	55.8	56.3	56.6	57.3	58.1	58.1	58.1	59.1
59	56.4	56.9	57.3	58.2	59	59	59	60
60	57	57.5	58	59	60	60	60	61
61	58	58.5	59.1	60.1	60.9	60.9	61.1	61.9
62	58.9	59.4	60.1	61.1	61.9	61.9	62.1	62.9
63	60.1	60.6	61.4	62.4	63.1	63.1	63.4	64.1
64	61	61.6	62.4	63.4	64.1	64.1	64.4	65.1
65	62	62.5	63.5	64.5	65	65	65.5	66
66	62.7	63.3	64.3	65.3	65.9	65.9	66.5	66.9
67	63.4	64.1	65.1	66.1	66.8	66.8	67.6	67.8
68	64.6	65.4	66.4	67.4	68.2	68.2	68.9	69.2
69	65.3	66.2	67.2	68.2	69.1	69.1	70	70.1
70	66	67	68	69	70	70	71	71
71	67.2	68.2	69.1	70.1	71.1	71.4	72.4	72.6
72	68.3	69.3	70.3	71.3	72.3	72.8	73.8	74.3
73	69.7	70.7	71.7	72.7	73.7	74.2	75.2	75.8
74	70.8	71.9	72.9	73.9	74.9	75.6	76.6	77.4
75	72	73	74	75	76	77	78	79
76	72.9	73.9	74.9	76.1	77.1	78.6	79.6	80.6
77	73.8	74.7	75.7	77.2	78.2	80.2	81.2	82.7
78	75.2	76.3	77.3	78.8	79.8	81.8	82.8	84.3
79	76.1	77.1	78.1	79.9	80.9	83.4	84.4	86.2
80	77	78	79	81	82	85	86	88
81	77.9	79.1	80.3	82.3	83.6	86.6	88.3	91
82	78.7	80.2	81.7	83.7	85.1	88.1	90.6	94.1
83	80.3	81.8	83.3	85.3	86.9	89.9	92.4	96
84	81.1	82.9	84.7	86.7	88.4	91.4	94.7	99
85	82	84	86	88	90	93	97	102
86	82.8	85.1	87.3	89.5	92	95.8	100.5	106.4
87	83.7	86.1	88.6	91.1	94.1	98.5	104	110.9
88	85.3	87.9	90.4	92.9	96	100.5	106.1	113.1
89	86.2	88.9	91.7	94.5	98	103.2	109.5	117.6
90	87	90	93	96	100	106	113	122

Pasos de la configuración del técnico		La pantalla mostrará	Opciones de ajuste	Predeterminado
Límite de sobre-enfriamiento Solo se muestra si Deshumidificar con AC está activado	La cantidad de sobre-enfriamiento permitido cuando se utiliza A/C para remover la humedad. Esta pantalla sólo se muestra cuando se selecciona ON en el paso de configuración por técnico de Deshumidificar con AC.	3 OVER COOL LMT	Utilice las flechas izquierda y derecha para seleccionar el número máximo de grados de sobre-enfriamiento. Las opciones son: 2,3,4,5	3
Terminal HUM Sólo se muestra cuando humidificar está ajustado a "On"	Opciones para la forma en la que se energiza el terminal HUM. Ver tabla a continuación	1 HUM TERMINAL	Utilice las flechas izquierda y derecha para seleccionar una de las cuatro opciones. Vea la tabla del Terminal HUM a continuación para una explicación de estas opciones.	ON (ENCENDIDO)
Terminal DUM Sólo se muestra cuando deshumidificar está ajustado a "On"	Opciones para la forma en la que se energiza el terminal DHM. Ver tabla a continuación	1 DUM TERMINAL	Utilice las flechas izquierda y derecha para seleccionar una de las cuatro opciones. Vea la tabla del Terminal DHM M a continuación para una explicación de estas opciones.	ON (ENCENDIDO)

Terminal HUM

OPCIONES	El terminal HUM se energiza cuando la humedad del ambiente está...
1	Debajo del punto de humedad establecido y la calefacción o el ventilador están energizados.
2	Debajo del punto de humedad establecido y la calefacción está energizada.
3	Debajo del punto de humedad establecido. También energizará el ventilador durante una llamada para humedad.
4	Debajo del punto de humedad establecido.

Terminal DHM

OPCIONES	El terminal DUM se energiza cuando la humedad del ambiente está...
1	Arriba del punto de humedad establecido y el aire acondicionado o el ventilador están energizados.
2	Arriba del punto de humedad establecido. También energizará el ventilador durante una llamada para humedad.
3	Arriba del punto de humedad establecido.
4	Arriba del punto de humedad establecido y el compresor no está funcionando.

Menú de configuración del técnico

Pasos de la configuración del técnico		La pantalla mostrará	Opciones de ajuste	Predeterminado
Ajuste automático de humedad (Sólo se muestra si el ajuste del sensor remoto está puesto a 2 y humedad está en On)	Esta función ajustará la humedad interior a medida que cambie la temperatura exterior. Al seleccionar OFF, la humedad se mantendrá de manera constante en el mismo porcentaje. Al seleccionar ON, la humedad interior fluctuará en función de la temperatura exterior.	OF AUTO HUMIDITY	Use los botones + y - para seleccionar OFF, ON 1 u ON 2. Si selecciona ON 1 u ON 2 y ajusta el nivel de humedad, el termostato volverá al nivel de humedad original después de cuatro horas. Consulte la tabla de Ajuste automático de humedad para ver los rangos de humedad. Vaya a la página anterior para ver la tabla.	OFF (APAGADO)
Relevador del deshumidificador (Sólo se muestra cuando deshumidificar está en "On")	Puede configurar la Terminal D como Normalmente Abierta o Normalmente Cerrada. NO = Normalmente Abierta NC = Normalmente cerrada	nO DHM RELAY O/C	Utilice la tecla o para seleccionar NO o NC. Si NO está seleccionada se energizará D para deshumidificar. Si NC está seleccionada D estará normalmente energizado. D se desenergizará para deshumidificar.	NO
Modo Summer Away (Solo se muestra si deshumidificación está encendida)	El modo Summer Away protege la casa desocupada durante largos períodos de tiempo, durante climas cálidos y húmedos. Esto lo hace manteniendo los ajustes programados y deseados de humedad y temperatura. El modo Summer Away se mostrará en el campo de texto y permitirá que el termostato ponga el punto de ajuste programado y el nivel de humedad en un HOLD (Espera) permanente cuando este ajuste esté habilitado (HOLD deberá quitarse de forma manual). La configuración técnica de deshumidificación debe estar activada para que esta función esté disponible. El Minimizador de ciclos se activa cuando el usuario activa el modo Summer Away (por lo general, el minimizador de ciclos se basa en períodos de tiempo no ocupado y ausencia). Agrega otra configuración técnica: después de esta	OF SUMMER AWAY	Use los botones + y - para seleccionar ON/OFF (ENCENDIDO/APAGADO). Cuando se selecciona ON, el modo Summer Away se activa manteniendo presionada la tecla "HOLD" en la pantalla del termostato, durante 3 segundos.	OFF (APAGADO)

Configurar el punto establecido de humedad objetivo

Siga los pasos a continuación para cambiar su punto establecido de humedad objetivo.

Presione la tecla **HUMIDITY**

Utilice la tecla + o la tecla - para seleccionar el punto determinado de humedad objetivo.

Oprima **DONE (TERMINADO)** cuando haya terminado

Nota:
El punto determinado de humedad objetivo no es programable. A diferencia de la temperatura, la humedad no cambia rápidamente y no debe programarse.

La humedad solamente se energiza durante la calefacción. Deshumidificar solamente se energiza durante el aire acondicionado. Heat y Cool (Calefacción y aire acondicionado) tienen cada uno sus propios puntos establecidos objetivo.

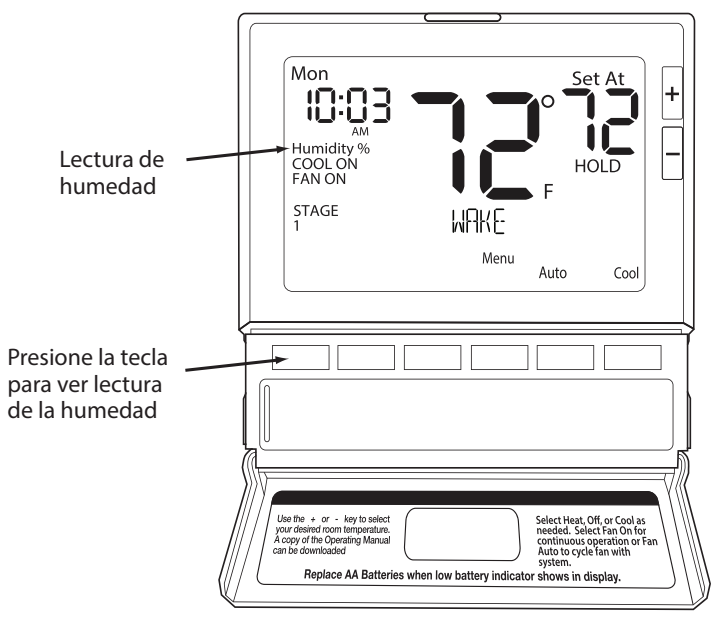

Configuración de la humedad

Configurar el punto establecido de humedad objetivo

La humedad ambiental parpadeará en el campo de tiempo cuando Humidificar o Deshumidificar esté configurado a **ON.**

HON también parpadeará cuando el terminal de Humedad esté energizado. **dON** también parpadeará cuando el terminal de Deshumidificación esté energizado.

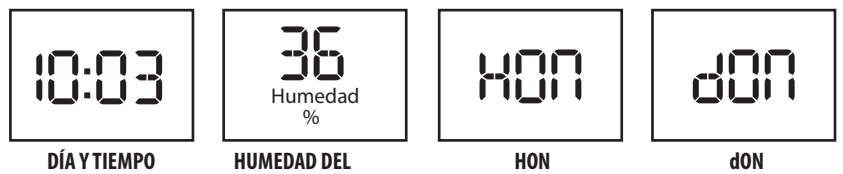

DÍA Y TIEMPO | HUMEDAD DEL AMBIENTE | HON (Humedad energizada) | dON (Deshumidificación energizada)

Configuración de calefacción recomendada:

Humedad creciente

La siguiente tabla muestra los niveles recomendados de humedad interior en relación con las temperaturas exteriores durante la calefacción (añadir humedad).

Configuración de aire acondicionado recomendada:

Consulte a su técnico profesional en HVAC (aire acondicionado) para la configuración recomendada para su clima.

Temperatura exterior (0°F)	Humedad relativa recomendada
+20° y superior	35% a 40%
+10°	30%
0°	25%
-10°	20%
-20°	15%

Fijar Hora

Siga los pasos a continuación para ajustar el día de la semana y la hora actual:

1. Presione el botón **MENÚ.**
2. Presione **SET TIME** (**CONFIGURAR HORA**).
3. El día de la semana está parpadeando. Use la tecla [+] o [−] para seleccionar el día actual de la semana.
4. Presione **NEXT**
5. La hora actual estará parpadeando. Utilice la tecla [+] o la tecla [−] para seleccionar la hora actual. Cuando utilice el modo de 12 horas, asegúrese de que esté seleccionado el modo correcto a.m. o p.m.
6. Presione **NEXT**
7. Ahora, los minutos están parpadeando. Utilice las teclas [+] o [−] para seleccionar los minutos actuales.
8. Oprima **DONE (TERMINADO)** cuando haya terminado.

Programación

Todos nuestros termostatos programables son enviados con un programa predeterminado de ahorro de energía. Puede personalizar este programa predeterminado siguiendo las instrucciones en la **sección Fije el horario del programa** que empieza en la página 24.

Puede programarse su termostato para que tenga programado cada día de la semana de una forma única (7 días), todos los días de la semana iguales, con un programa separado para el sábado y un programa separado para el domingo (5+1+1), o no programable. Para los modos de programación de 7 días y 5 + 1 + 1, hay tres opciones de períodos de tiempo.

1. "4" Residencial **(DESPERTAR, SALIR, REGRESAR, DORMIR)**
2. "2C" Comercial **(OCUPADO, NO OCUPADO)**
3. "4C" Comercial los periodos de tiempo son **(OCUPADO 1, NO OCUPADO 1, OCUPADO 2, NO OCUPADO 2)**

Este termostato tiene una característica de ventilador programable, que le permite hacer funcionar continuamente el ventilador durante cualquier periodo de tiempo.

Recordatorios
Una vez que se ha activado y configurado un recordatorio, se puede verificar el tiempo transcurrido navegando por los pasos de la configuración del técnico. El tiempo transcurrido aparecerá en el campo de texto. También se puede restablecer en ese momento manteniendo presionado el botón de configuración de hora/ejecutar horario durante 3 segundos. Se puede restablecer un recordatorio que ha caducado sin ingresar a la configuración técnica, manteniendo presionado el botón de configuración de hora/ejecutar horario durante 3 segundos desde la pantalla de inicio.

Nota sobre las demoras de etapas Este paso no aparecerá si usa una temperatura de punto de balance exterior.

Ajuste del Programa del horario para cuatro periodos de tiempo

(DESPERTAR, SALIR, REGRESAR, DORMIR u OCUPADO 1, NO OCUPADO 1, OCUPADO 2, NO OCUPADO 2)

Para personalizar el horario del programa 5+1+1, siga estos pasos:

Día de la semana:

1. Seleccione **HEAT** o **COOL** con el interruptor del sistema.
   Nota: Debe programar el calor y frío cada uno por separado.
2. Presione el botón **MENÚ** (Si no aparece el menú, presione primero **RUN SCHED**)
3. Presione **SET SCHED (FIJAR HORARIO). Nota:** Se despliega el lunes a viernes y aparece el icono **WAKE/OCC1**. Ahora está programando el periodo **WAKE/OCC1** para los días de entre semana.
4. La hora parpadea. Utilice la tecla [+] o [−] para seleccionar el período de tiempo **WAKE/OCC1** para el día de semana.
   Nota: Si quiere que el ventilador funcione continuamente durante este periodo, seleccione ON **con la tecla**FAN. Si quiere utilizar el modo **IAQ** durante este periodo de tiempo, seleccione **IAQ** con la tecla **FAN**.
5. Presione **NEXT**
6. El punto establecido de temperatura parpadea. Utilice la tecla [+] o [−] para seleccionar el punto establecido para el periodo de **WAKE/OCC1** para el día de la semana.
7. Presione **NEXT**
8. Repita los pasos 4 a 7 para el período de tiempo de **LEAVE/UNOCC1** para el día de la semana, para el período de tiempo de **RETURN/UNOCC2** para el día de la semana y para el período de tiempo de **SLEEP/UNOCC2** para el día de la semana.

Sábado:

Repita los pasos 4 a 7 para el periodo de tiempo **WAKE/OCC1** del sábado, para el periodo de tiempo **LEAVE/UNOCC1** del sábado, para el periodo de tiempo **RETURN/OCC2** del sábado, y para el periodo de tiempo **SLEEP**/**OCC2** del sábado.

Domingo:

Repita los pasos 4 a 7 para el periodo de tiempo **WAKE/OCC1** del domingo, para el periodo de tiempo **LEAVE/UNOCC1** del domingo, para el periodo de tiempo **RETURN/OCC2** del domingo, y para el periodo de tiempo **SLEEP**/**OCC2** del domingo.

Ajuste el Programa del horario para dos periodos de tiempo

(OCUPADO, NO OCUPADO)

Para personalizar el horario del programa 5+1+1, siga estos pasos:

Día de la semana:

1. Seleccione **HEAT** o **COOL** con la tecla **SYSTEM**.
   Nota: Debe programar el calor y frío cada uno por separado.
2. Presione el botón **MENÚ** (Si no aparece el menú, presione primero **RUN SCHED**)
3. Presione **SET SCHED (FIJAR HORARIO). Nota:** Se despliega lunes a viernes y aparece el texto **OCCUPIED**. Ahora está programando el periodo para **OCUPADO** de ese día.
4. La hora parpadea. Utilice la tecla [+] o [−] para seleccionar el período de tiempo **OCUPADO** para el día de semana.
   Nota: Si quiere que el ventilador funcione continuamente durante este periodo, seleccione ON **con la tecla**FAN. Si quiere utilizar el modo **IAQ** durante este periodo de tiempo, seleccione **IAQ** con la tecla fan.
5. Presione **NEXT**
6. El punto establecido de temperatura parpadea. Utilice la tecla [+] o [−] para seleccionar el punto establecido para el periodo de **OCUPADO** para el día de la semana.
7. Presione **NEXT**
8. Repita los pasos del 4 al 7 para el período tiempo de **NO OCUPADO** para el día de la semana.

Sábado:

Repita los pasos 4 a 7 para el período de tiempo de **OCUPADO** para el sábado y para el período de tiempo de **NO OCUPADO** para el sábado.

Domingo:

Repita los pasos 4 a 7 para el período de tiempo de **OCUPADO** para el domingo y para el período de tiempo de **NO OCUPADO** para el domingo.

Para personalizar el programa de 7 días con 2 períodos de tiempo, siga estos pasos:

Lunes:

1. Seleccione **HEAT** o **COOL** con la tecla **SYSTEM**.
   Nota: Tiene que programar la calefacción y el enfriamiento por separado.
2. Presione el botón **MENÚ** (Si no aparece el menú, presione primero **RUN SCHED**)
3. Presione **SET SCHED (FIJAR HORARIO). Nota:** Se despliega lunes y aparece el texto **OCCUPIED**. Ahora está programando el periodo para **OCUPADO** de ese día.
4. La hora parpadea. Utilice la tecla [+] o [−] para seleccionar su hora para el periodo de tiempo de **OCUPADO** de ese día.
   Nota: Si quiere que el ventilador funcione continuamente durante este periodo, seleccione ON **con la tecla**FAN. Si quiere utilizar el modo **IAQ** durante este periodo de tiempo, seleccione **IAQ** con la tecla fan.
5. Presione **NEXT**
6. El punto establecido de temperatura parpadea. Utilice la tecla [+] o [−] para seleccionar su punto establecido para el periodo **OCUPADO** para ese día.
7. Presione **NEXT**
8. Repita los pasos del 4 al 7 para el período de tiempo **NO OCUPADO** para ese día.

Repita los pasos del 4 al 8 para los días restantes de la semana.

Una nota sobre el ventilador programable:
La función ventilador programable hará funcionar el ventilador de manera continua durante cualquier periodo de tiempo en que esté programado para operar. Esta es la mejor manera de mantener el aire en circulación y eliminar puntos calientes y fríos en su edificación. Si usa el modo **IAQ**, configure el ventilador a **IAQ** para cualquier período de tiempo.

Programa personalizado				
Día de la semana	Eventos	Hora	Temperatura del punto establecido (calor)	Temperatura del punto establecido (enfriamiento)
Día de la semana	Wake/OCC1			
	Leave/UNOCC1			
	Return/OCC2			
	Sleep/UNOCC2			
	Ocupado			
	Desocupado			
Sábado	Wake/OCC1			
	Leave/UNOCC1			
	Return/OCC2			
	Sleep/UNOCC2			
	Ocupado			
	Desocupado			
Domingo	Wake/OCC1			
	Leave/UNOCC1			
	Return/OCC2			
	Sleep/UNOCC2			
	Ocupado			
	Desocupado			

Para personalizar el programa de 7 días con 4 períodos de tiempo, siga estos pasos:

Lunes:

1. Seleccione **HEAT** o **COOL** con la tecla **SYSTEM**.
   Nota: Debe programar el calor y frío cada uno por separado.
2. Presione el botón **MENÚ** (Si no aparece el menú, presione primero **RUN SCHED**)
3. Presione **SET SCHED (FIJAR HORARIO). Nota:** Se despliega el lunes y aparece el icono **WAKE/OCC1**. Ahora está programando el periodo para **WAKE/OCC1** de ese día.
4. La hora parpadea. Utilice la tecla [+] o [−] para seleccionar su hora para el periodo de tiempo de **WAKE/OCC1** de ese día.
   Nota: Si quiere que el ventilador funcione continuamente durante este periodo, seleccione ON **con la tecla**FAN. Si quiere utilizar el modo **IAQ** durante este periodo de tiempo, seleccione **IAQ** con la tecla **FAN**.
5. Presione **NEXT**
6. El punto establecido de temperatura parpadea. Utilice la tecla [+] o [−] para seleccionar su punto establecido para el periodo **WAKE/OCC1** para ese día.
7. Presione **NEXT**
8. Repita los pasos de 4 a 7 para ese día del período de tiempo **LEAVE/UNOCC1**, para ese día del período de tiempo **RETURN/OCC2** para ese día, y para el período de tiempo **SLEEP/UNOCC2** para ese día.

Repita los pasos del 4 al 8 para los días restantes de la semana.

Una nota sobre el cambio automático
En Auto tiene la posibilidad de cambiar entre Auto Heat o Auto Cool, presionando la tecla sistema. Esto puede hacerse una vez que el modo actual haya llegado a su punto de configuración. Por ejemplo: si está en Auto Heat, debe satisfacerse el punto determinado de calefacción antes de que el termostato le permita cambiar a Auto Cool. Usted puede apagar Auto, manteniendo presionada la tecla sistema. Para regresar a modo Auto, debe presionar la tecla sistema hasta Auto.

Programación predeterminada

Programa predeterminado de fábrica				
Día de la semana	Eventos	Hora	Temperatura del punto establecido (calor)	Temperatura del punto establecido (enfriamiento)
Día de la semana	Wake/OCC1	6 AM	70˚F (21˚C)	75˚F (24˚C)
	Leave/UNOCC1	8 AM	62˚F (17˚C)	83˚F (28˚C)
	Return/OCC2	6 PM	70˚F (21˚C)	75˚F (24˚C)
	Sleep/UNOCC2	10 PM	62˚F (17˚C)	78˚F (26˚C)
Sábado	Wake/OCC1	6 AM	70˚F (21˚C)	75˚F (24˚C)
	Leave/UNOCC1	8 AM	62˚F (17˚C)	83˚F (28˚C)
	Return/OCC2	6 PM	70˚F (21˚C)	75˚F (24˚C)
	Sleep/UNOCC2	10 PM	62˚F (17˚C)	78˚F (26˚C)
Domingo	Wake/OCC1	6 AM	70˚F (21˚C)	75˚F (24˚C)
	Leave/UNOCC1	8 AM	62˚F (17˚C)	83˚F (28˚C)
	Return/OCC2	6 PM	70˚F (21˚C)	75˚F (24˚C)
	Sleep/UNOCC2	10 PM	62˚F (17˚C)	78˚F (26˚C)

Programación predeterminada

Programa de fábrica por defecto para 2 periodos de tiempo				
Día de la semana	Eventos	Hora	Temperatura del punto establecido (calor)	Temperatura del punto establecido (enfriamiento)
Día de la semana	OCUPADO	8 AM	70˚F (21˚C)	78˚F (26˚C)
	NO OCUPADO	6 PM	62˚F (17˚C)	83˚F (28˚C)
Sábado	OCUPADO	8 AM	70˚F (21˚C)	78˚F (26˚C)
	NO OCUPADO	6 PM	62˚F (17˚C)	83˚F (28˚C)
Domingo	OCUPADO	8 AM	70˚F (21˚C)	78˚F (26˚C)
	NO OCUPADO	6 PM	62˚F (17˚C)	83˚F (28˚C)

Puede utilizar la tabla en la siguiente página para planificar su horario personalizado del programa si utiliza 5+1+1.

Aviso para cambiar el filtro y otros recordatorios

Si el recordatorio de cambio de filtro está habilitado, verá un recordatorio en la pantalla cuando sea necesario cambiar el filtro de aire. El recordatorio aparecerá en la pantalla después de que su sistema haya funcionado lo suficiente como para requerir un cambio en el filtro de aire.

Volver a ajustar el recordatorio de cambio del filtro. Cuando aparezca el aviso, usted debe cambiar el filtro de aire y restablecer el aviso presionando el tercer botón desde el lado izquierdo del termostato durante 3 segundos.

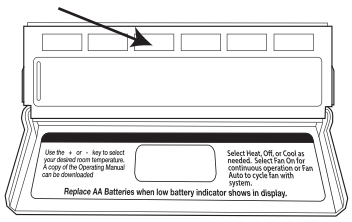

Este termostato también tiene otros recordatorios de mantenimiento (almohadilla de humedad, lámpara UV y celda IAQ), que se restablecen con el mismo procedimiento.

Función en espera temporal y permanente

En espera temporal: El termostato mostrará **HOLD** y **RUN SCHED** en la parte inferior de la pantalla cuando presione la tecla [+] o [–]. Si no hace nada, la temperatura se mantendrá en este punto establecido temporalmente durante 4 horas. El punto establecido que programó será entonces reemplazado por el punto establecido temporal.

En espera permanente: Con una espera temporal establecida, si presiona la tecla **HOLD** en la parte inferior de su pantalla, deberá aparecer **HOLD** debajo de la temperatura del punto establecido en la pantalla. Ahora el termostato se mantendrá permanentemente en este punto establecido y se puede ajustar con las teclas [+] o [–].

Para volver a Programa: Presione la tecla **RUN SCHED** en la parte inferior de la pantalla para salir de espera temporal y permanente.

Opciones de operación del sensor remoto

Opción # 1 - Sensor de temperatura interior/local "ENCENDIDO":
1. La temperatura ambiente desplegada mostrará la temperatura promedio del termostato y de todos los sensores remotos.

2. Al presionar el botón a la extrema izquierda (Prev Step), se mostrará brevemente solo la temperatura promedio los sensores remotos en el campo del reloj.

Opción #1 - Sensor de temperatura interior/local "APAGADO":
1. La temperatura ambiente desplegada solo mostrará la temperatura promedio de los sensores remotos.

Opción #2 - Exterior:
1. La temperatura exterior se alternará brevemente con la visualización del reloj.

Opción #3 (Piso)
1. Al presionar el botón a la extrema izquierda (paso anterior), se desplegará brevemente la temperatura del sensor del piso en el campo del reloj.

Especificaciones

El rango de temperatura de la pantalla	41˚F a 95˚F (5˚C a 35˚C)
El rango de control de la temperatura	44˚F a 90˚F (7˚C a 32˚C)
Capacidad de carga	1 amperio por terminal, 1.5 amperios máximo todas las terminales combinadas
Variación (velocidad de ciclo o velocidad diferencial)	Calefacción ajustable de 0.2° a 2.0° Aire acondicionado ajustable de 0.2° a 2.0°
Fuente de alimentación	18 a 30 VCA, NEC Clase II, 50/60 Hz para cableado físico Alimentación por baterías con 2 baterías alcalinas AA
Ambiente operativo	32˚F a +105˚F (0˚C a +41˚C)
Humedad de funcionamiento	90% máximo de no condensación
Dimensiones del termostato	14.5 cm (4.7”) An x 11.2 cm (4.3”) Al x 2.8 cm (0.9”) Fondo